SEMI-REMORQUE CITERNE ELLIPTIQUE SUR CHASSIS

TRANSPORT D'EAU ET D'ARROSAGE : Capacité 27 m³ - 01 Cpt .

simatra سيمترا

SOCIETE INDUSTRIELLE DE MATERIEL DE TRANSPORT

SEMI-REMORQUE CITERNE ELLIPTIQUE SUR CHASSIS

TRANSPORT D'EAU ET D'ARROSAGE : Capacité 27 m³ - 01 Cpt .

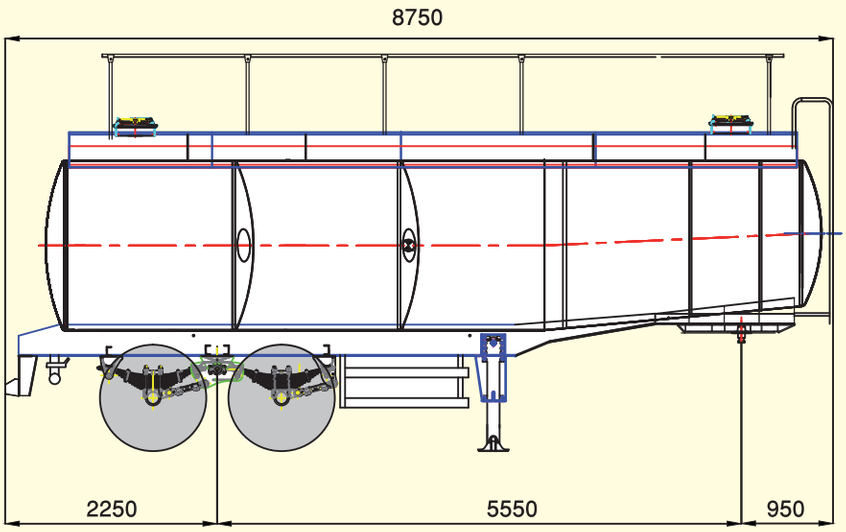

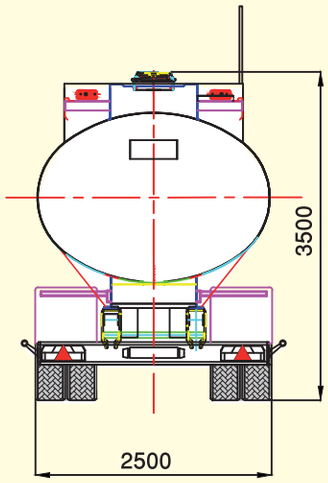

SPECIFICATIONS TECHNIQUES

CITERNE

- Mono cuve.
- Section Elliptique
- Fonds et brise flots ép 40/10 normalisés.
- Virole en tôle d'acier ép 40/10 .

CHASSIS :

- Châssis à section en I entretoisé et renforcé par des traverses.
- Plaque d'attelage en tôle ép 10 mm.
- Col de cygne normalisé.

EQUIPEMENTS CITERNE:

La citerne est équipé de :

- 02 Trous d'hommes Diam 400 à couvercle boulonné.
- Protection anti renversement en tube.
- Clapet de fond.
- Tuyauterie de déchargement Diam 3".
- Vanne à fermeture rapide Diam 3".
- Echelle boulonnée pour accès à la passerelle.
- Rambarde de sécurité.
- Passerelle antidérapante.
- Rampe d'arrosage à l'arrière avec rallonge repliable.

EQUIPEMENTS CHASSIS :

- Cheville ouvrière 2" interchangeable.
- Béquilles stabilisatrices à deux vitesses : Capacité 24T/50T.
- Train roulant tandem à balancier, charge au sol 24T.
- Suspension mécanique à ressorts multi lames.
- (08) pneumatiques tubeless 315/80 R22.5.
- Freinage à air comprimé 2 lignes avec vases à diaphragmes et correcteur de freinage incorporé.
- Frein de parcage manuel.
- Pare choc arrière.
- Eclairage et signalisation complète 24V avec prises à broches ISO.
- Feux arrière 05 fonctions haut et bas ; feux latéraux et feux de position avant.

ACCESSOIRES:

- Porte roue de secours.
- Roue de secours.
- Coffre à outils.
- Garde boue plastique.
- Outillage de bord.
- Pare cycle en Alu.
- Porte flexible double Lg :5m.

PEINTURE:

L'ensemble est présenté en peinture polyuréthane :

- Deux couches primaires.
- Deux couches de finitions.
- Grenaillage SA 2.5.
- Traitement intérieur :en Epoxy.

Document non contractuel. Le constructeur, soucieux d'améliorer ses fabrications, se réserve le droit d'en modifier les caractéristiques sans préavis.

simatra سيمترا
SOCIETE INDUSTRIELLE DE MATERIEL DE TRANSPORT
Z.I. JEBEL EL OUST BP: N° 36 - 1111 Zaghouan - TUNISIE - Tél.: (+216) **72 640 320** / **72 640 740** / **72 640 590** - Fax: (+216) **72 640 250**
E.mail:**direction.generale@simatra.com.tn** • **info@simatra.com.tn**